List technických údajů

Svodič přepětí V20, 3 pólový, dálková signal., FS 385 V

Objednací číslo: 5095303

Svodič přepětí typu 2

• K ochraně před přepětím a vyrovnání potenciálů dle ČSN 33 2000-4-443 (IEC 60364-4-44)
• Svodová schopnost až 40 kA (8/20) na 1 pól díky vysoce výkonným varistorům
• Modulární vyjímatelný svodič s dynamickým odpojovacím zařízením a optickou signalizací stavu
• Blokovací funkce proti vibracím a napěťové kódování
• Plast dle UL 94 V-0
• Varianta FS osazena bezpotenciálovým přepínacím kontaktem pro dálkovou signalizaci

Použití: Vyrovnání potenciálů v hlavních a podružných rozvaděčích

Type 2 | LPZ 1→2 | FS

Kmenová data

Objednací číslo	5095303
Typ	V20-3+FS-385
Označení 1	Svodič přepětí V20
Označení 2	3 + 1 s DS
Výrobce	OBO
Rozměr	385V
Nejmenší prodejní množství	1
Množstevní jednotka	Množství
Hmotnost	37,6 kg
Jednotka hmotnosti	kg/100 párů

List technických údajů

Svodič přepětí V20, 3 pólový, dálková signal., FS 385 V

Objednací číslo: 5095303

Technické údaje

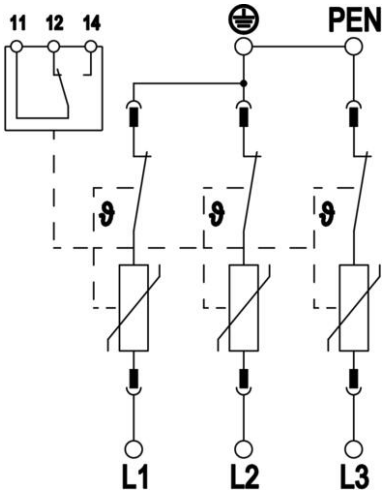

Rázový svodový proud (8/20 µs) [celkový]	120 kA
Připojovací průřez (min.)	1,5 mm²
Připojovací průřez svorek pro dálkovou signalizaci, max.	16 AWG
Připojovací průřez svorek pro dálkovou signalizaci, max.	1,5 mm²
Připojovací průřez svorek pro dálkovou signalizaci, min.	21 AWG
Připojovací průřez svorek pro dálkovou signalizaci, min.	0,5 mm²
Doba odezvy	<25 ns
Doba odezvy [L-N]	25 ns
Vyfukující	Ne
Provedení	3
pólů	
Konstrukční šířka v jednotkách dělení (TE, 17,5 mm)	3
Provozní teplota, max.	80 °C
Provozní teplota, min.	-40 °C
Kroutící moment	35 Lbs
Kroutící moment	4 Nm
Utahovací moment svorek pro dálkovou signalizaci	1,7 Lbs
Utahovací moment svorek pro dálkovou signalizaci	0,2 Nm
Místo montáže	Interiér
Dálková signalizace	Ano
Kontakty dálkové signalizace	Přepínací kontakt
Indikace fungování/závady	Opticky
Materiál pouzdra	PA UL 94 V-0
Nejvyšší trvalé napětí (L-N)	385 V
Nejvyšší trvalé napětí AC	385
Integrované vstupní jištění	Ne
Odolný proti zkratu	Ano
Zkratová odolnost při max. nad-proudové ochraně na straně sítě	50 kA eff
Průřez flexibilního vodiče (jemně laněného), max.	35 mm²
Průřez flexibilního vodiče (jemně laněného), max.	2 AWG
Průřez flexibilního vodiče (jemně laněného), min.	16 AWG
Průřez flexibilního vodiče (jemně laněného), min.	1,5 mm²
Průřez pevného vodiče (plného/ vícedrátového), max.	2 AWG
Průřez pevného vodiče (plného/ vícedrátového), max.	35 mm²
Průřez pevného vodiče (plného/ vícedrátového), min.	16 AWG
Průřez pevného vodiče (plného/ vícedrátového), min.	1,5 mm²
Vlhkost vzduchu max.	95 %
Vlhkost vzduchu min.	5 %
Max. nadproudová ochrana na straně sítě	160 A gL/gG

List technických údajů

Svodič přepětí V20, 3 pólový, dálková signal., FS 385 V

Objednací číslo: 5095303

Technické údaje

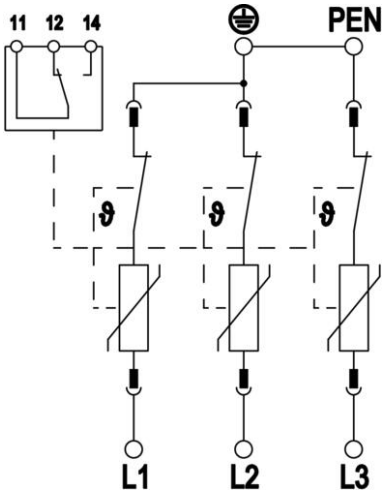

Maximální vstupní jištění	160 A
Maximální rázový svodový proud (8/20 µs)	40 kA
Maximální rázový svodový proud (8/20 µs) [L-N]	40 kA
Minimální vzdálenost	1,5 mm
Způsob montáže	Profilová lišta 35 mm
Jmenovitý impulzní svodový proud (8/20 µs)	20 kA
Jmenovitý impulzní svodový proud (8/20 µs) [L-N]	20 kA
Jmenovité napětí AC (50/60 Hz)	350 V
Tvar sítě	ostatní
Tvar sítě TN	Ano
Tvar sítě TN-C	Ano
Počet pólů	3
Porty	Jedno svorkové SPD
Zkušební třída typu 2	Ano
Zbytkové napětí [L-N] při 1 kA	1,2 kV
Zbytkové napětí [L-N] při 5 kA	1,4 kV
Zbytkové napětí [L-N] při 7 kA	1,5 kV
Spínací výkon AC	230 V; 0,5 A
Spínací výkon DC	230 V; 0,1 A / 75 V; 0,5 A
Stupeň krytí	IP20
Proud v ochranném vodiči	<_60 µA
Ochranná úroveň	≤1,7
Ochranná úroveň [L-N]	≤1,7
Signalizace na přístroji	Opticky
SPD dle EN 61643-11	Typ 2
SPD dle IEC 61643-1	class II
SPD dle UL 1449	Typ 4
Napětí TOV [L-N] – fail safe mode – 120 min.	670 V
Napětí TOV [L-N] – withstand mode – 5 s	510 V
Schválení	VDE KEMA UL ÖVE
Druh vedení pro zařízení přepěťové ochrany	Elektrické vedení AC