List technických údajů

Rámová kazeta pro vysoká zatížení, slepá, RKSL, jmenovitá velikost 350-3
Objednací číslo: 7405952

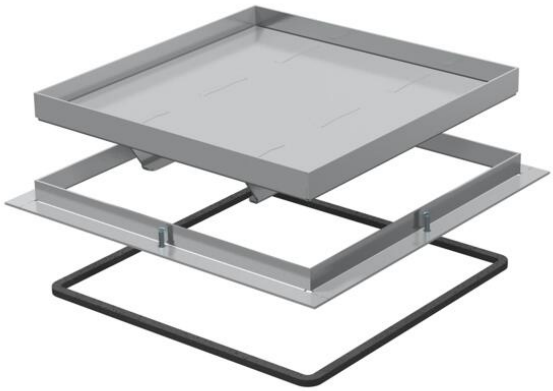

Rámová kazeta pro vysoká zatížení, „slepá“, pro vytvoření revizního otvoru v krabicích UZD350-3 v podlahách se suchou nebo mokrou údržbou v interiéru. Zátěžová třída 2 do 20 kN. Vhodná jen pro hladké podlahové krytiny v interiéru.

A2 Nerez ocel, materiál

Kmenová data

Objednací číslo	7405952
Typ	RK SL2 V3 20
Označení 1	Rámová kazeta pro vys.zatížení
Označení 2	slepé
Výrobce	OBO
Rozměr	383x383x20
Materiál	Nerez ocel, materiál 1.4307
Nejmenší prodejní množství	1
Množstevní jednotka	Množství
Hmotnost	1346 kg
Jednotka hmotnosti	kg/100 párů
CO2 stopa (GWP) od kolébky po bránu	49,3007 kg CO2e / 1 Kus

Rozměry

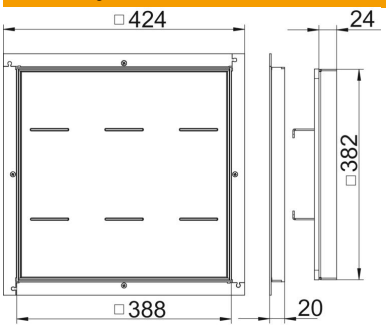

Rozměr A	424 mm
Rozměr B	388 mm
Rozměr C	382 mm
Rozměr h	20 mm

List technických údajů

Rámová kazeta pro vysoká zatížení, slepá, RKSL, jmenovitá velikost 350-3
Objednací číslo: 7405952

Technické údaje

Počet vývodů vedení	0
Provedení vývodu vedení	Bez vývodu pro šňůru
Údržba podlahy	mokré
Výška mazaniny, min.	70 mm
Výška podlahy, min.	90 mm
Vhodné pro vestavbu do dvojité podlahy	Ano
Vhodné pro vestavbu do duté podlahy	Ano
Vhodný pro	Vestavba do podlahové krabice
Vhodné pro podlahovou krabici	350
Přístrojové nosiče k uchycení přístrojových vložek	Ne
Délka – montážní rozměr	390 mm
Odpovídá požadavkům ROHS	Ano
Stupeň krytí (IP) při používání	IP00
Stupeň krytí (IP) při nepoužívání	IP44
Stupeň ochrany – kód IK	IK10
Provedení pro vysoká zatížení	Ano
Třída vysokého zatížení	20 kN (OBO SL2)
Tloušťka podlahové krytiny	14 mm