List technických údajů

Rámová kazeta pro vysoká zatížení, slepá, RKSL, jmenovitá velikost 250-3
Objednací číslo: 7405948

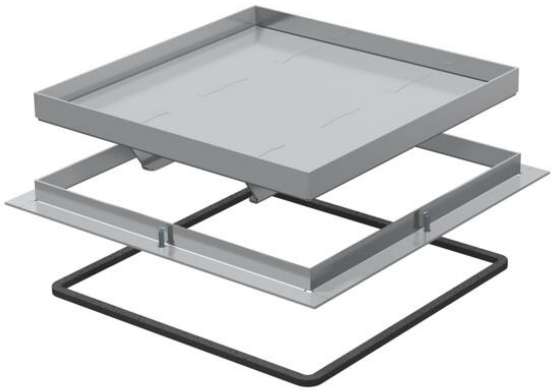

Rámová kazeta pro vysoká zatížení „slepá“ pro vytvoření revizního otvoru v UZD250-3 v podlahách se suchou nebo mokrou údržbou. Zátěžová třída 2 do 20 kN. Vhodná jen pro hladké podlahové krytiny v interiéru.

A2 Nerez ocel, materiál

Kmenová data

Objednací číslo	7405948
Typ	RK SL2 V2 40
Označení 1	Rámová kazeta pro vys.zatížení
Označení 2	slepé
Výrobce	OBO
Rozměr	282x282x40
Materiál	Nerez ocel, materiál 1.4307
Nejmenší prodejní množství	1
Množstevní jednotka	Množství
Hmotnost	833 kg
Jednotka hmotnosti	kg/100 párů
CO2 stopa (GWP) od kolébky po bránu	32,7873 kg CO2e / 1 Kus

Rozměry

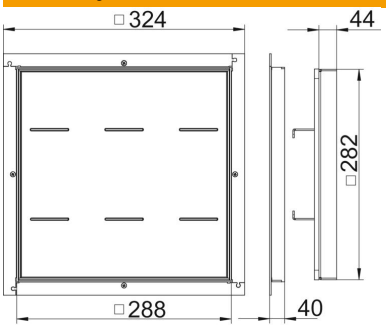

Rozměr A	324 mm
Rozměr B	288 mm
Rozměr C	282 mm
Rozměr h	40 mm

List technických údajů

Rámová kazeta pro vysoká zatížení, slepá, RKSL, jmenovitá velikost 250-3
Objednací číslo: 7405948

Technické údaje

Počet vývodů vedení	0
Provedení vývodu vedení	Bez vývodu pro šňůru
Údržba podlahy	mokré
Výška mazaniny, min.	70 mm
Výška podlahy, min.	110 mm
Vhodné pro vestavbu do dvojité podlahy	Ano
Vhodné pro vestavbu do duté podlahy	Ano
Vhodný pro	Vestavba do podlahové krabice
Vhodné pro podlahovou krabici	250
Přístrojové nosiče k uchycení přístrojových vložek	Ne
Délka – montážní rozměr	290 mm
Odpovídá požadavkům ROHS	Ano
Stupeň krytí (IP) při používání	IP00
Stupeň krytí (IP) při nepoužívání	IP44
Stupeň ochrany – kód IK	IK10
Provedení pro vysoká zatížení	Ano
Třída vysokého zatížení	20 kN (OBO SL2)
Tloušťka podlahové krytiny	34 mm